범 례

M.L : Match Line
TF : 공장이음(상판)
BF : 공장이음(하판)
WF : 공장이음(상복부판)
DF : 공장이음(하복부판)
CF : 공장이음(중간판)
SP : 현장이음

# 하강4교 강상형 상세도 (1)

| 설 계 법 | 한계 상태 설계법 |
|---|---|
| 강 재 | 주부재 – HSB380<br>부부재 – SM275B |
| 설계 하중 | 2등교 |

주부재 : 상부 플랜지, 하부 플랜지, 복부판, 종리브, 수평 보강재, 지점부 다이아프램, SOLE PLATE, 지점 보강재, 유지보수 작업 보강재 등 응력수준이 높은 부재
부부재 : 횡리브 수직 보강재, 세로보 일반부 가로보, 지점부 가로보, 지점부이외의 다이아프램, 부부재 연결판, 가로보,보강재, 세로보 보강재, 지점부 브라켓, 일반부 브라켓 등 2차적 기능을 가진 보강 부재

## 평 면 도 (상면)

S = 1 : 30

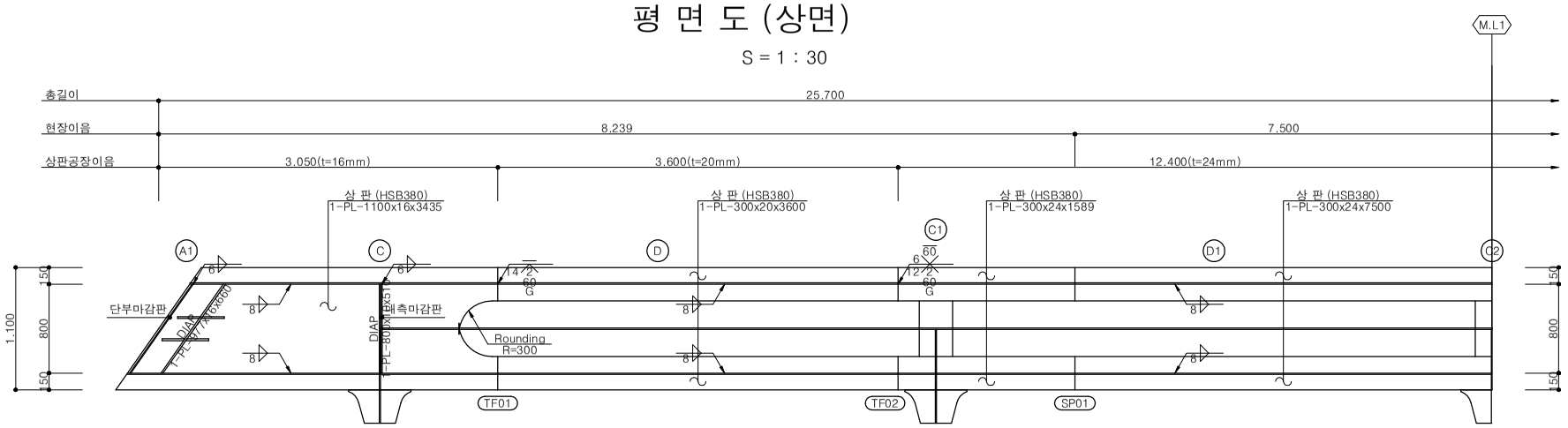


## 평 면 도 (하면/중간판)

S = 1 : 30

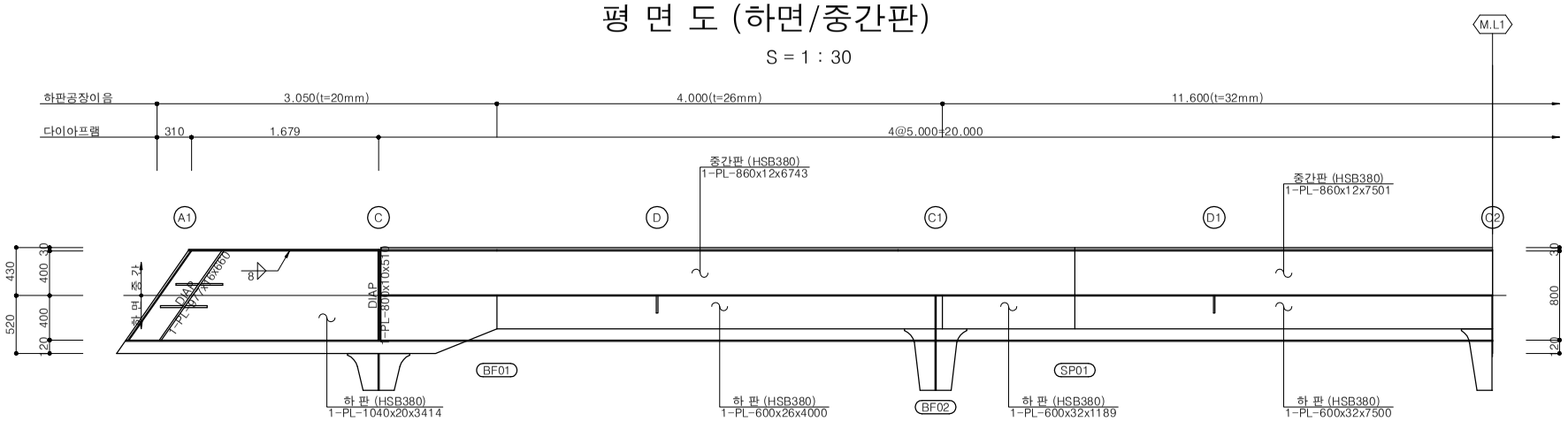


## 측 면 도

S = 1 : 30

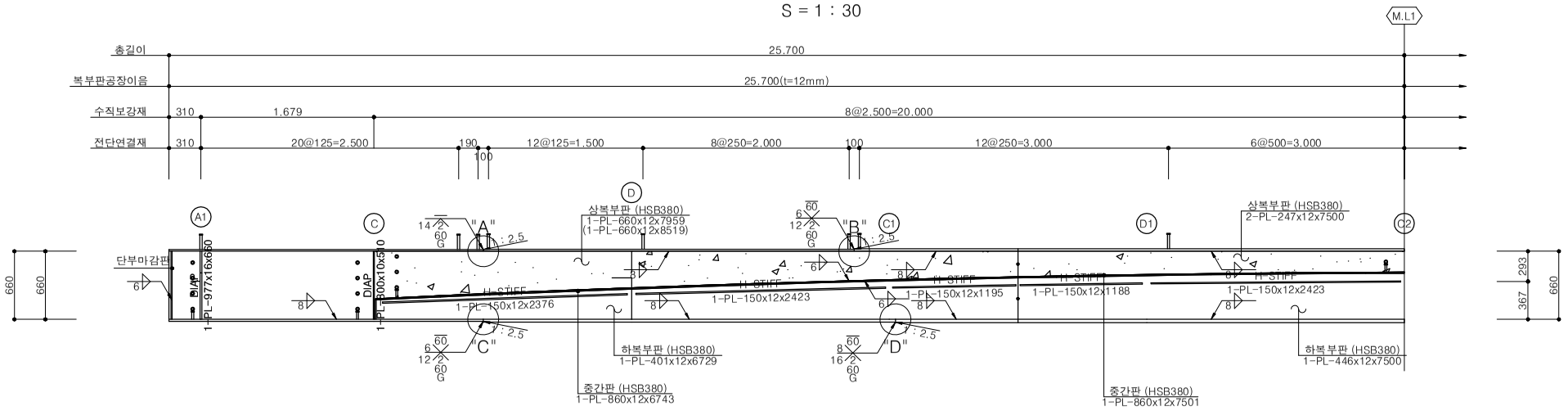


## 용 접 상 세 "A"

S = 1 : 2

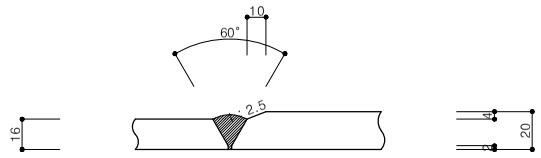


## 용 접 상 세 "B"

S = 1 : 2

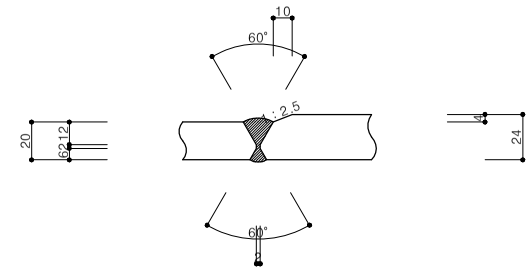


## 용 접 상 세 "C"

S = 1 : 2

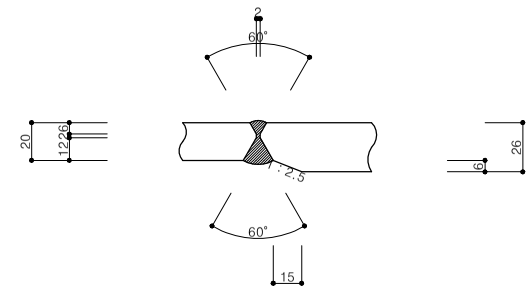


## 용 접 상 세 "D"

S = 1 : 2

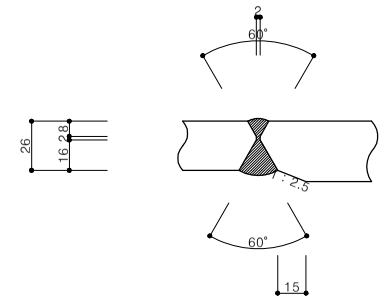


## 요 약 도

S = 1 : 500

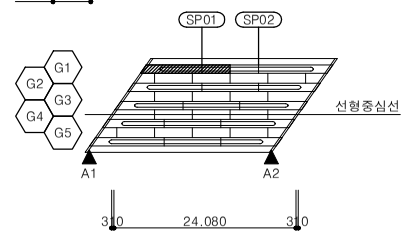


| 공 사 명 | 시 행 청 | 용 역 회 사 | 축 척 | 설 계 일 자 | 과 업 책 임 자 | 분 야 별 책 임 자 | 설 계 자 | 도 면 명 | 도 면 번 호 |
|---|---|---|---|---|---|---|---|---|---|
| 하강소하천(하강4교) 정비사업 | 김 천 시 | (주) 진 성 이 앤 씨 | S = 1 : 30 | 2026. | 나 경 훈 | 임 성 열 | 오 승 현 | 하강4교 강상형 상세도 (1) | - |

# 하강4교 강상형 상세도 (2)

**범 례**

- M.L : Match Line
- TF : 공장이음(상판)
- BF : 공장이음(하판)
- WF : 공장이음(상복부판)
- DF : 공장이음(하복부판)
- CF : 공장이음(중간판)
- SP : 현장이음

| 설 계 법 | 한계 상태 설계법 |
|---|---|
| 강 재 | 주부재 – HSB380<br>부부재 – SM275B |
| 설계 하중 | 2등교 |

주부재 : 상부 플랜지, 하부 플랜지, 복부판, 종리브, 수평 보강재, 지점부 다이아프램, SOLE PLATE, 지점 보강재, 유지보수 잭업 보강재 등 응력수준이 높은 부재

부부재 : 횡리브 수직 보강재, 세로보 일반부 가로보, 지점부 가로보, 지점부이외의 다이아프램, 부부재 연결판, 가로보,보강재, 세로보 보강재, 지점부 브라켓, 일반부 브라켓 등 2차적 기능을 가진 보강 부재

## 평 면 도 (상면)

S = 1 : 30

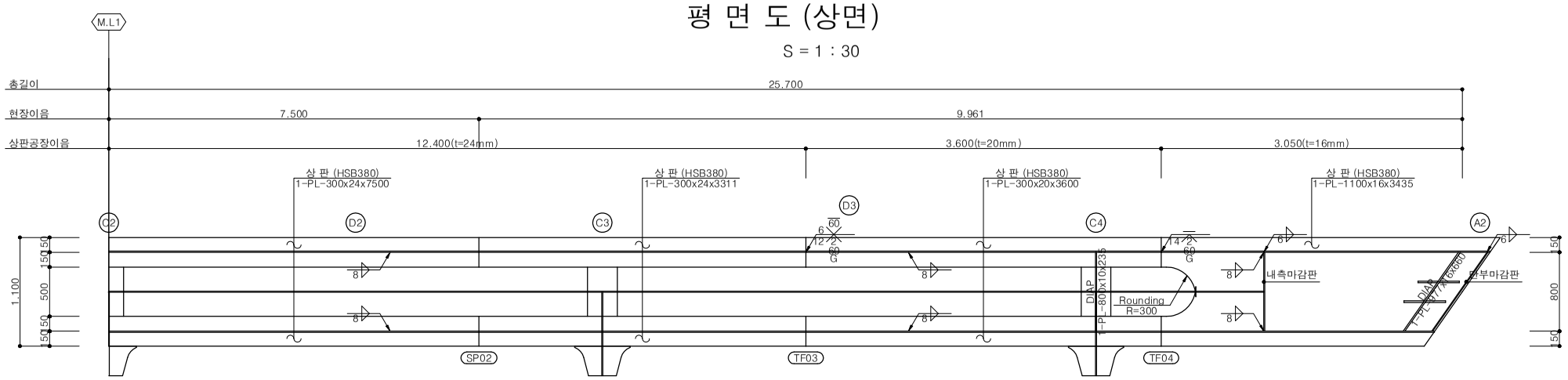


## 평 면 도 (하면/중간판)

S = 1 : 30

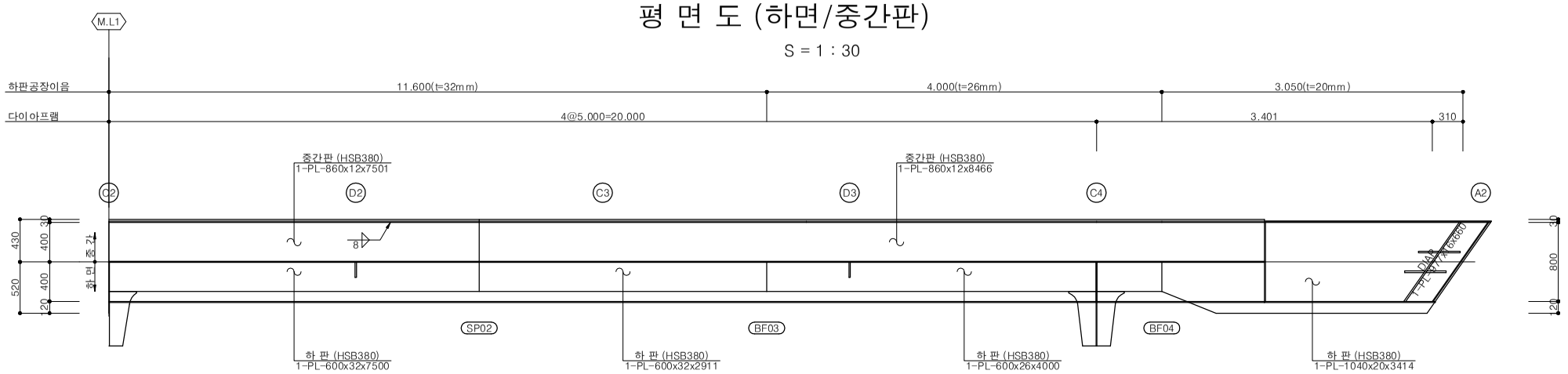


## 측 면 도

S = 1 : 30

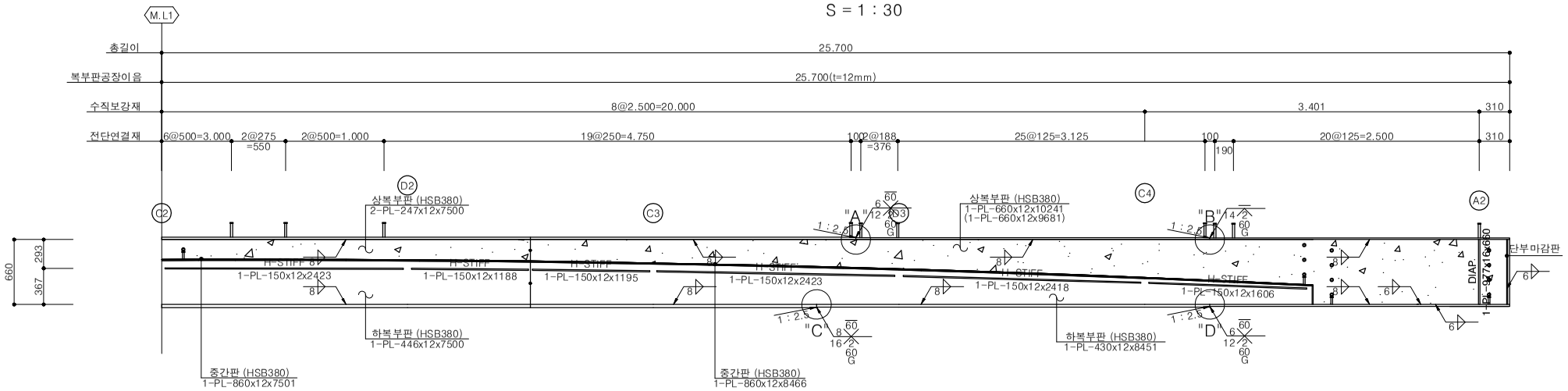


## 용 접 상 세 "A"

S = 1 : 2

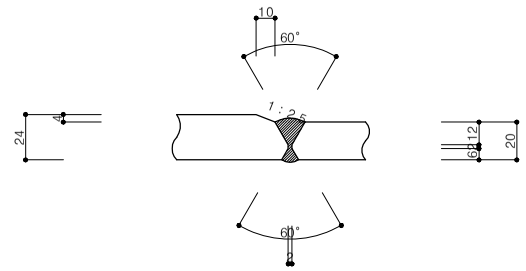

## 용 접 상 세 "B"

S = 1 : 2

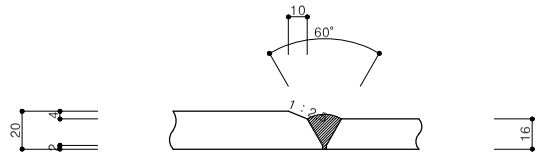

## 용 접 상 세 "C"

S = 1 : 2

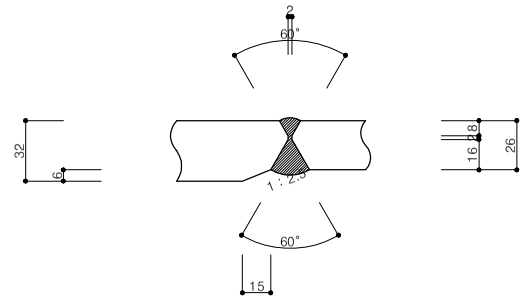

## 용 접 상 세 "D"

S = 1 : 2

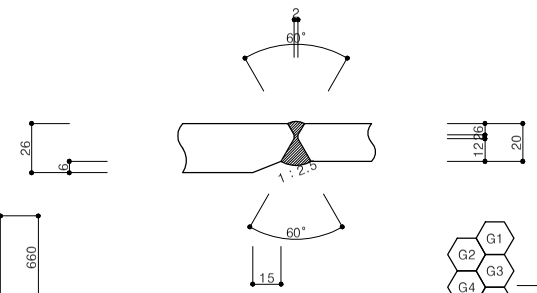

## 요 약 도

S = 1 : 500

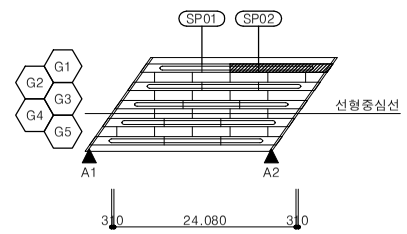


| 공 사 명 | 시 행 청 | 용 역 회 사 | 축 척 | 설 계 일 자 | 과업책임자 | 분야별책임자 | 설 계 자 | 도 면 명 | 도면번호 |
|---|---|---|---|---|---|---|---|---|---|
| 하강소하천(하강4교) 정비사업 | 김 천 시 | (주) 진 성 이 앤 씨 | S = 1 : 30 | 2026. | 나 경 훈 | 임 성 열 | 오 승 현 | 하강4교 강상형 상세도 (2) | – |

범 례

M.L : Match Line
TF : 공장이음(상판)
BF : 공장이음(하판)
WF : 공장이음(상복부판)
DF : 공장이음(하복부판)
CF : 공장이음(중간판)
SP : 현장이음

# 하강4교 강상형 상세도 (3)

| 설 계 법 | 한계 상태 설계법 |
|---|---|
| 강 재 | 주부재 – HSB380<br>부부재 – SM275B |
| 설계 하중 | 2등교 |

주부재 : 상부 플랜지, 하부 플랜지, 복부판, 종리브, 수평 보강재, 지점부 다이아프램, SOLE PLATE, 지점 보강재, 유지보수 작업 보강재 등 응력수준이 높은 부재
부부재 : 횡리브 수직 보강재, 세로보 일반부 가로보, 지점부 가로보, 지점부이외의 다이아프램, 부부재 연결판, 가로보,보강재, 세로보 보강재, 지점부 브라켓, 일반부 브라켓 등 2차적 기능을 가진 보강 부재

## 평 면 도 (상면)

S = 1 : 30

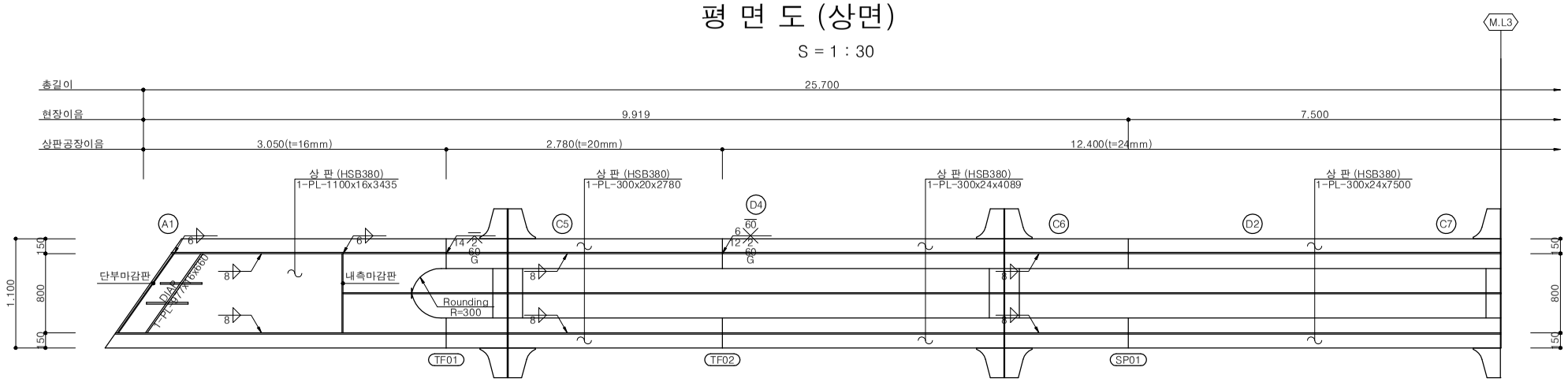


## 평 면 도 (하면/중간판)

S = 1 : 30

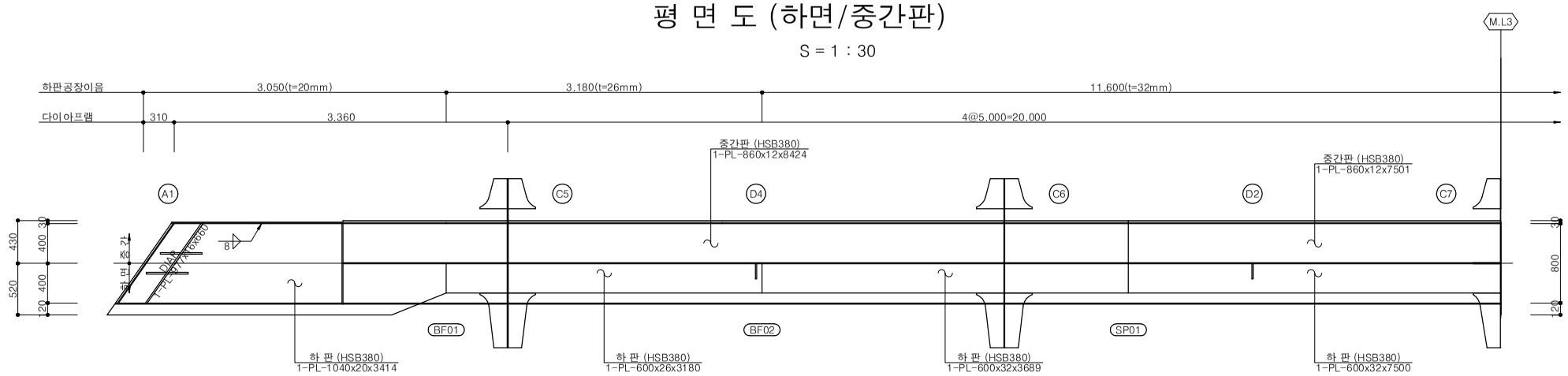


## 측 면 도

S = 1 : 30

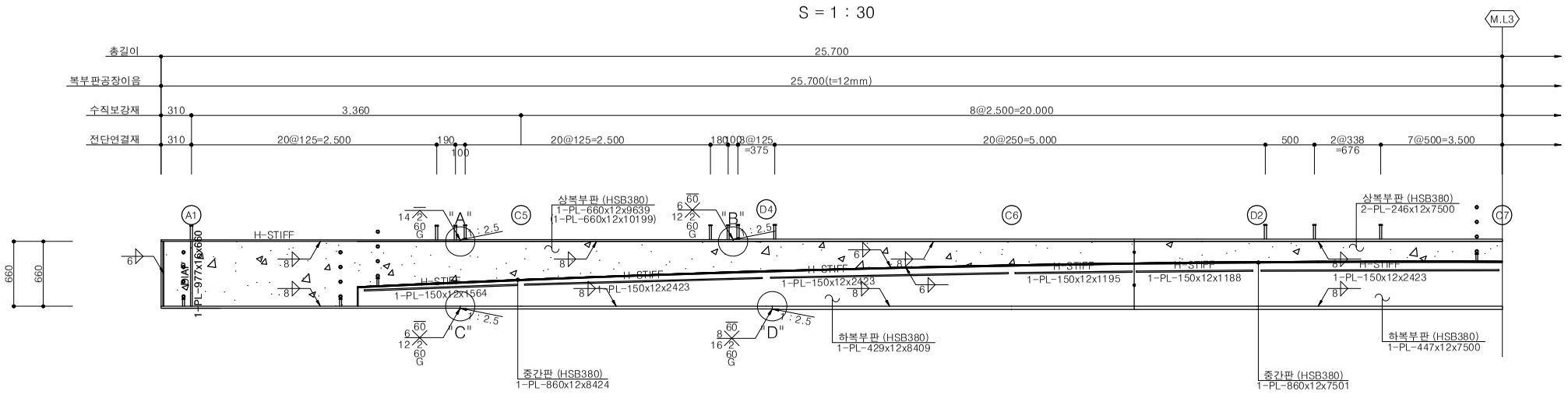


## 용 접 상 세 "A"

S = 1 : 2

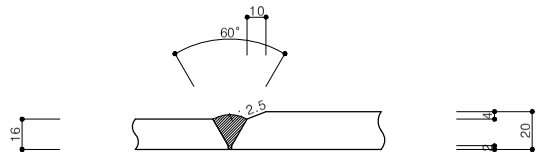


## 용 접 상 세 "B"

S = 1 : 2

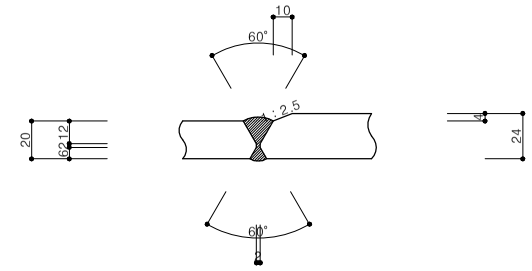


## 용 접 상 세 "C"

S = 1 : 2

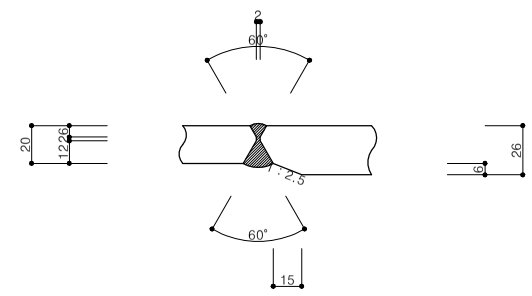


## 용 접 상 세 "D"

S = 1 : 2

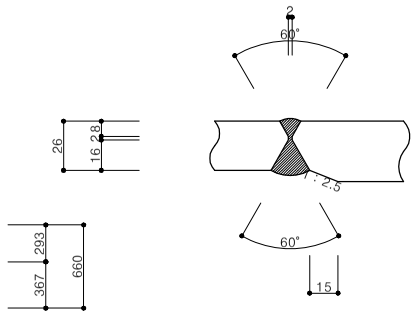


## 요 약 도

S = 1 : 500

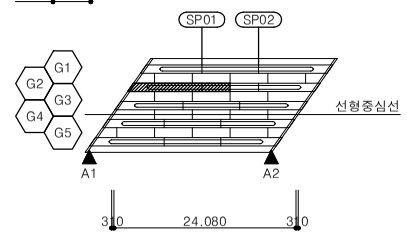


| 공 사 명 | 시 행 청 | 용 역 회 사 | 축 척 | 설 계 일 자 | 과업책임자 | 분야별책임자 | 설 계 자 | 도 면 명 | 도면번호 |
|---|---|---|---|---|---|---|---|---|---|
| 하강소하천(하강4교) 정비사업 | 김 천 시 | (주) 진 성 이 앤 씨 | S = 1 : 30 | 2026. | 나 경 훈 | 임 성 열 | 오 승 현 | 하강4교 강상형 상세도 (3) | - |

범 례

M.L : Match Line
TF : 공장이음(상판)
BF : 공장이음(하판)
WF : 공장이음(상복부판)
DF : 공장이음(하복부판)
CF : 공장이음(중간판)
SP : 현장이음

# 하강4교 강상형 상세도 (4)

| 설 계 법 | 한계 상태 설계법 |
|---|---|
| 강 재 | 주부재 – HSB380<br>부부재 – SM275B |
| 설계 하중 | 2등교 |

주부재 : 상부 플랜지, 하부 플랜지, 복부판, 종리브, 수평 보강재, 지점부 다이아프램, SOLE PLATE, 지점 보강재, 유지보수 잭업 보강재 등 응력수준이 높은 부재
부부재 : 횡리브 수직 보강재, 세로보 일반부 가로보, 지점부 가로보, 지점부이외의 다이아프램, 부부재 연결판, 가로보,보강재, 세로보 보강재, 지점부 브라켓, 일반부 브라켓 등 2차적 기능을 가진 보강 부재

## 평 면 도 (상면)

S = 1 : 30

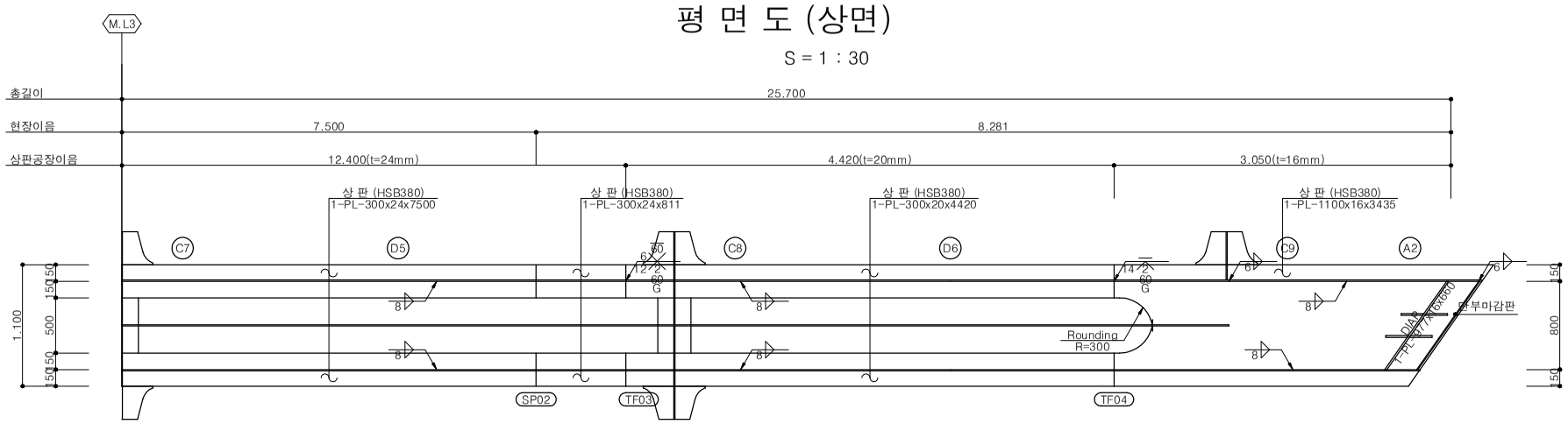


## 평 면 도 (하면/중간판)

S = 1 : 30

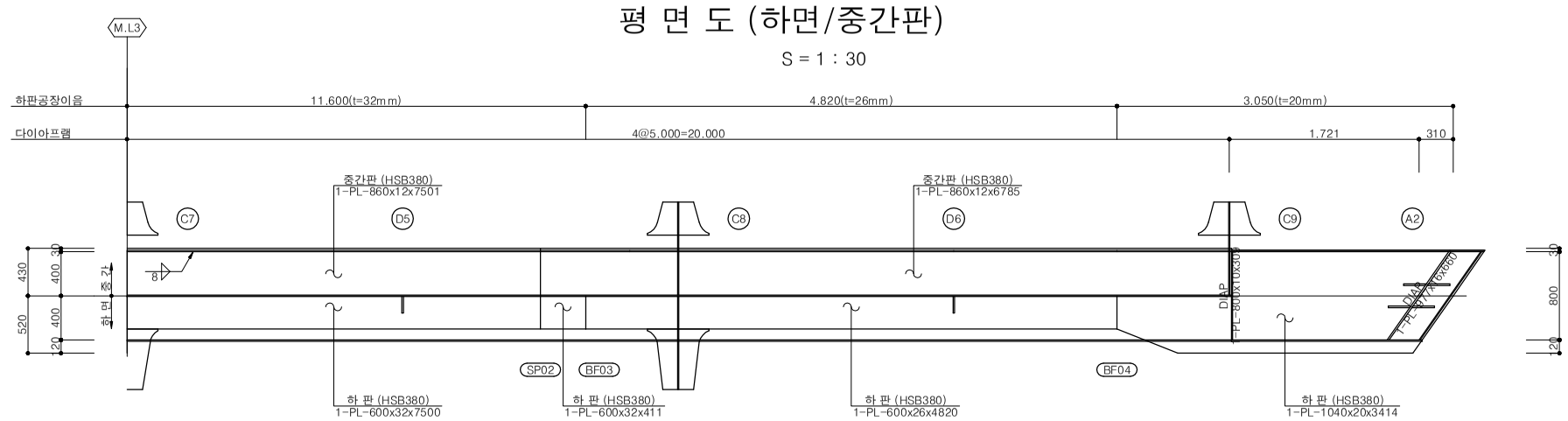


## 측 면 도

S = 1 : 30

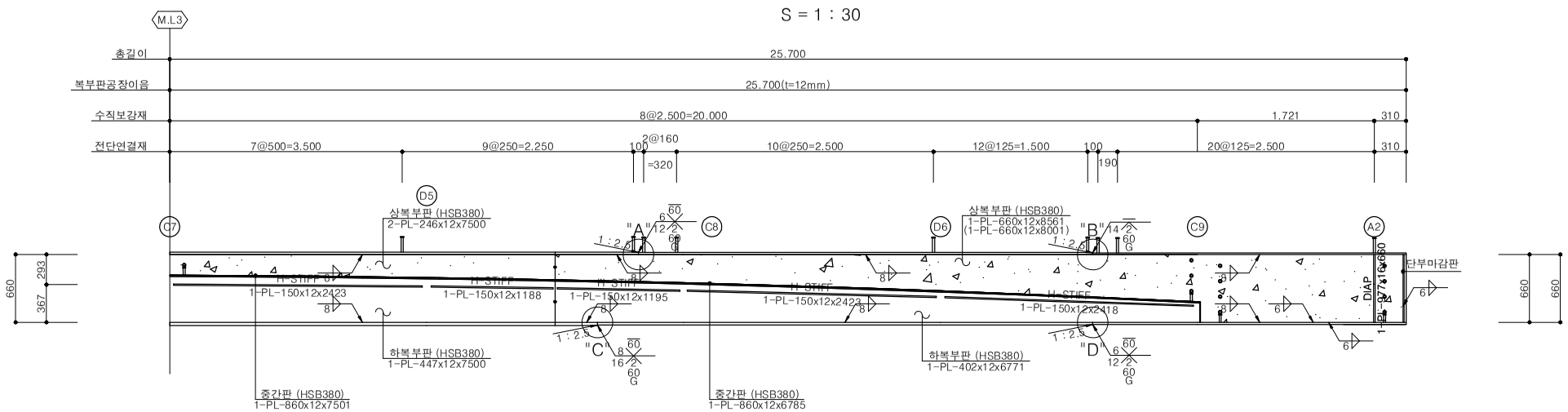


## 용 접 상 세 "A"

S = 1 : 2

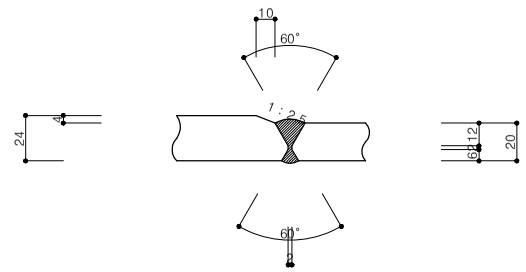

## 용 접 상 세 "B"

S = 1 : 2

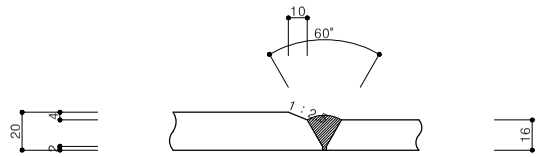

## 용 접 상 세 "C"

S = 1 : 2

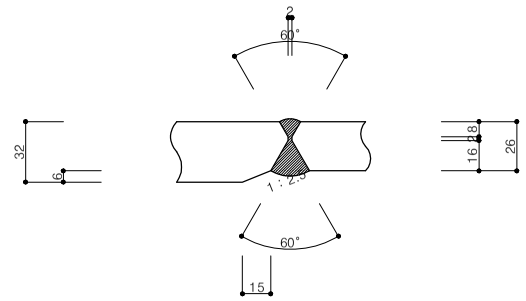

## 용 접 상 세 "D"

S = 1 : 2

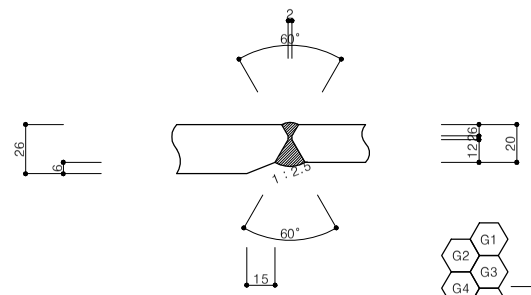

## 요 약 도

S = 1 : 500

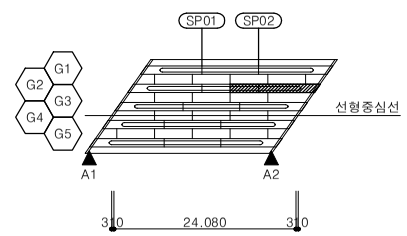


| 공 사 명 | 시 행 청 | 용 역 회 사 | 축 척 | 설 계 일 자 | 과업책임자 | 분야별책임자 | 설 계 자 | 도 면 명 | 도면번호 |
|---|---|---|---|---|---|---|---|---|---|
| 하강소하천(하강4교) 정비사업 | 김 천 시 | (주) 진 성 이 앤 씨 | S = 1 : 30 | 2026. | 나 경 훈 | 임 성 열 | 오 승 현 | 하강4교 강상형 상세도 (4) | - |

범 례

M.L : Match Line
TF : 공장이음(상판)
BF : 공장이음(하판)
WF : 공장이음(상복부판)
DF : 공장이음(하복부판)
CF : 공장이음(중간판)
SP : 현장이음

# 하강4교 강상형 상세도 (5)

| 설 계 법 | 한계 상태 설계법 |
|---|---|
| 강 재 | 주부재 – HSB380<br>부부재 – SM275B |
| 설계 하중 | 2등교 |

주부재 : 상부 플랜지, 하부 플랜지, 복부판, 종리브, 수평 보강재, 지점부 다이아프램, SOLE PLATE, 지점 보강재, 유지보수 작업 보강재 등 응력수준이 높은 부재
부부재 : 횡리브 수직 보강재, 세로보 일반부 가로보, 지점부 가로보, 지점부이외의 다이아프램, 부부재 연결판, 가로보,보강재, 세로보 보강재, 지점부 브라켓, 일반부 브라켓 등 2차적 기능을 가진 보강 부재

## 평 면 도 (상면)

S = 1 : 30

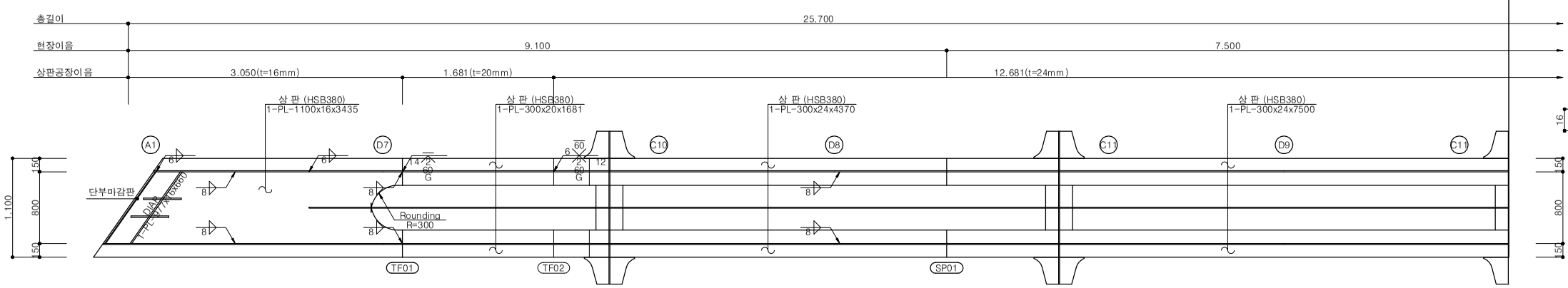


## 평 면 도 (하면/중간판)

S = 1 : 30

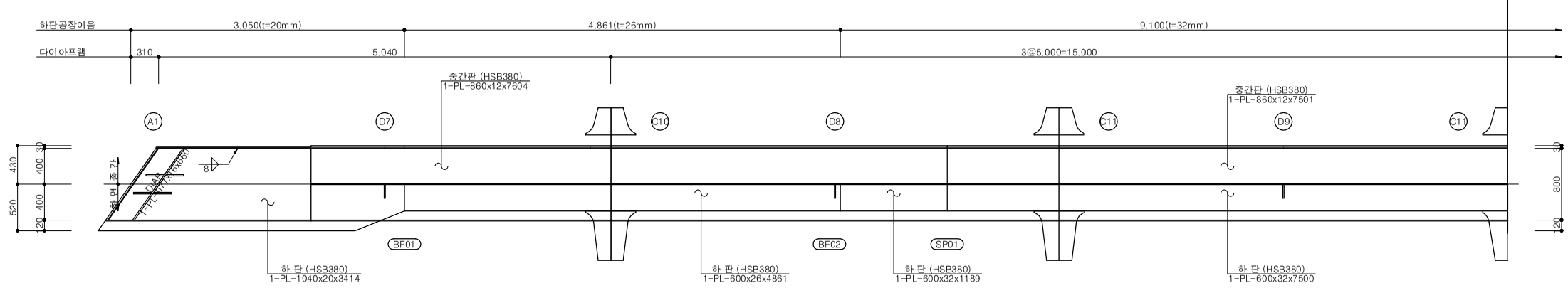


## 측 면 도

S = 1 : 30

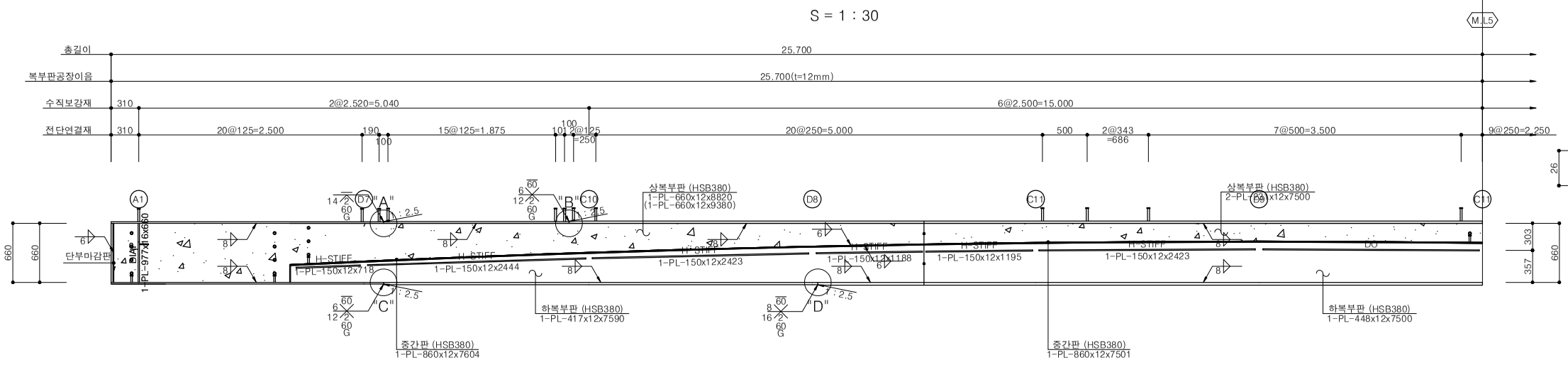


## 용 접 상 세 "A"

S = 1 : 2

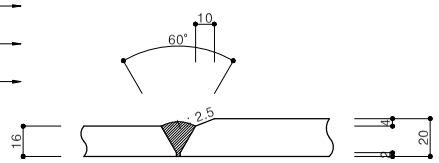

## 용 접 상 세 "B"

S = 1 : 2

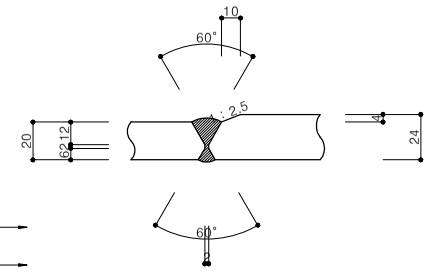

## 용 접 상 세 "C"

S = 1 : 2

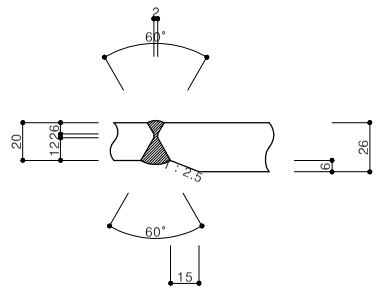

## 용 접 상 세 "D"

S = 1 : 2

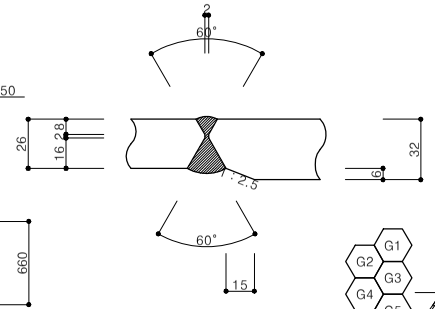

## 요 약 도

S = 1 : 500

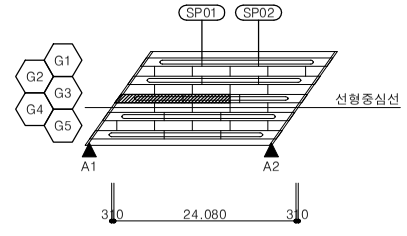


| 공 사 명 | 시 행 청 | 용 역 회 사 | 축 척 | 설 계 일 자 | 과 업 책 임 자 | 분 야 별 책 임 자 | 설 계 자 | 도 면 명 | 도 면 번 호 |
|---|---|---|---|---|---|---|---|---|---|
| 하강소하천(하강4교) 정비사업 | 김 천 시 | (주) 진 성 이 앤 씨 | S = 1 : 30 | 2026. | 나 경 훈 | 임 성 열 | 오 승 현 | 하강4교 강상형 상세도 (5) | - |

범 례

M.L : Match Line
TF : 공장이음(상판)
BF : 공장이음(하판)
WF : 공장이음(상복부판)
DF : 공장이음(하복부판)
CF : 공장이음(중간판)
SP : 현장이음

# 하강4교 강상형 상세도 (6)

| 설 계 법 | 한계 상태 설계법 |
|---|---|
| 강 재 | 주부재 – HSB380<br>부부재 – SM275B |
| 설계 하중 | 2등교 |

주부재 : 상부 플랜지, 하부 플랜지, 복부판, 종리브, 수평 보강재, 지점부 다이아프램, SOLE PLATE, 지점 보강재, 유지보수 작업 보강재 등 응력수준이 높은 부재
부부재 : 횡리브, 수직 보강재, 세로보 일반부 가로보, 지점부 가로보, 지점부이외의 다이아프램, 부부재 연결판, 가로보,보강재, 세로보 보강재, 지점부 브라켓, 일반부 브라켓 등 2차적 기능을 가진 보강 부재

## 평 면 도 (상면)

S = 1 : 30

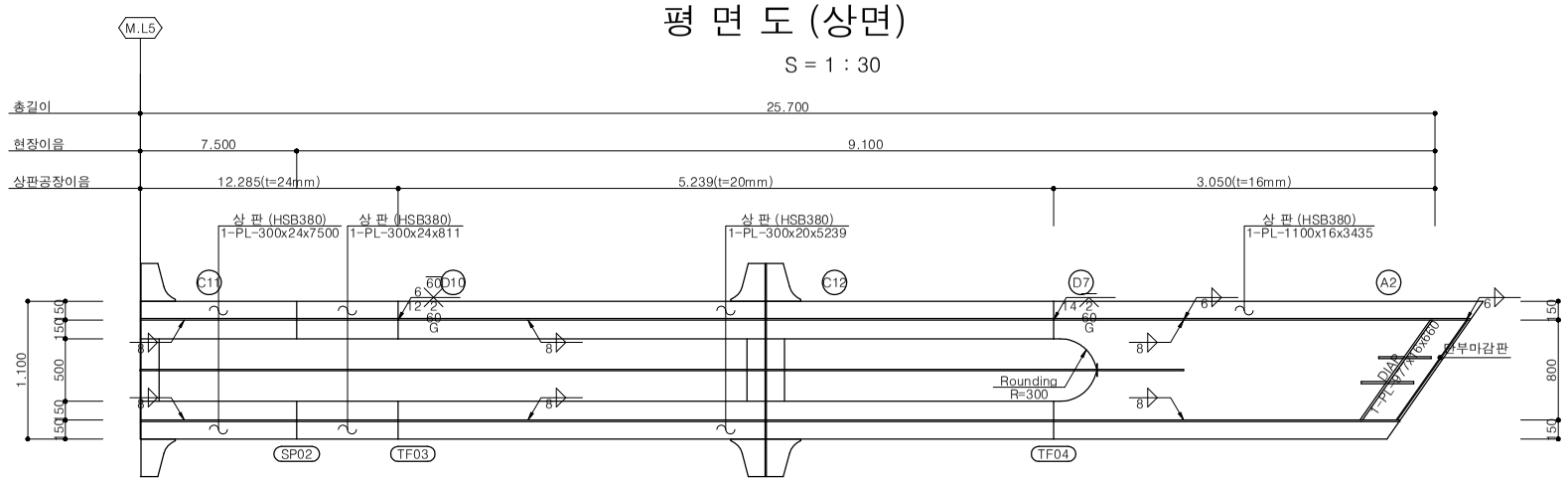


## 평 면 도 (하면/중간판)

S = 1 : 30

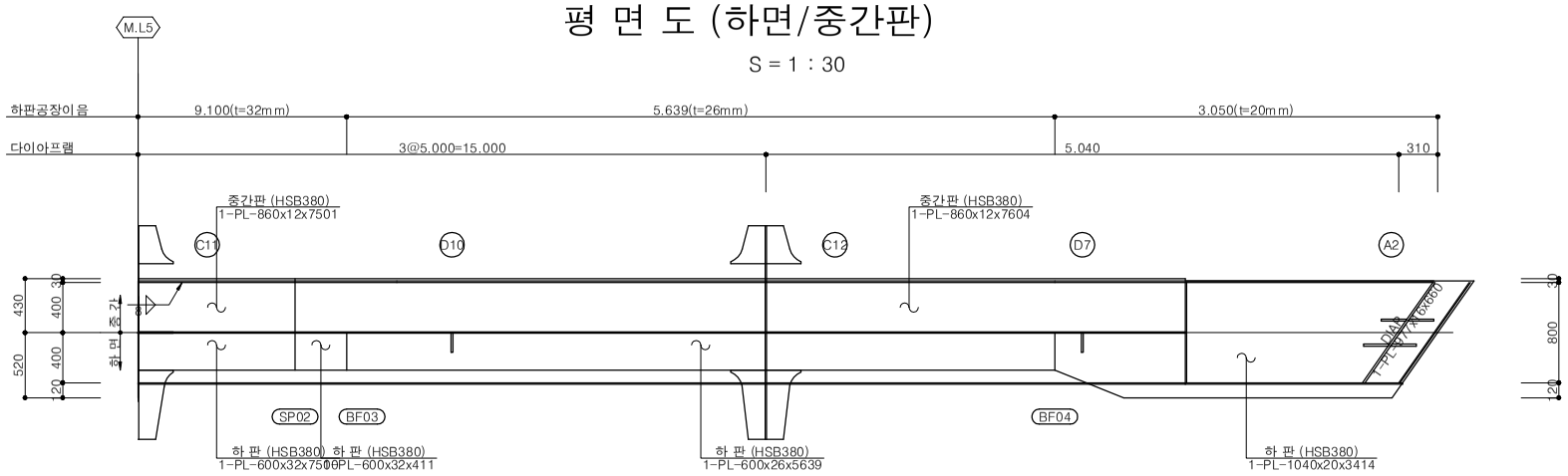


## 측 면 도

S = 1 : 30

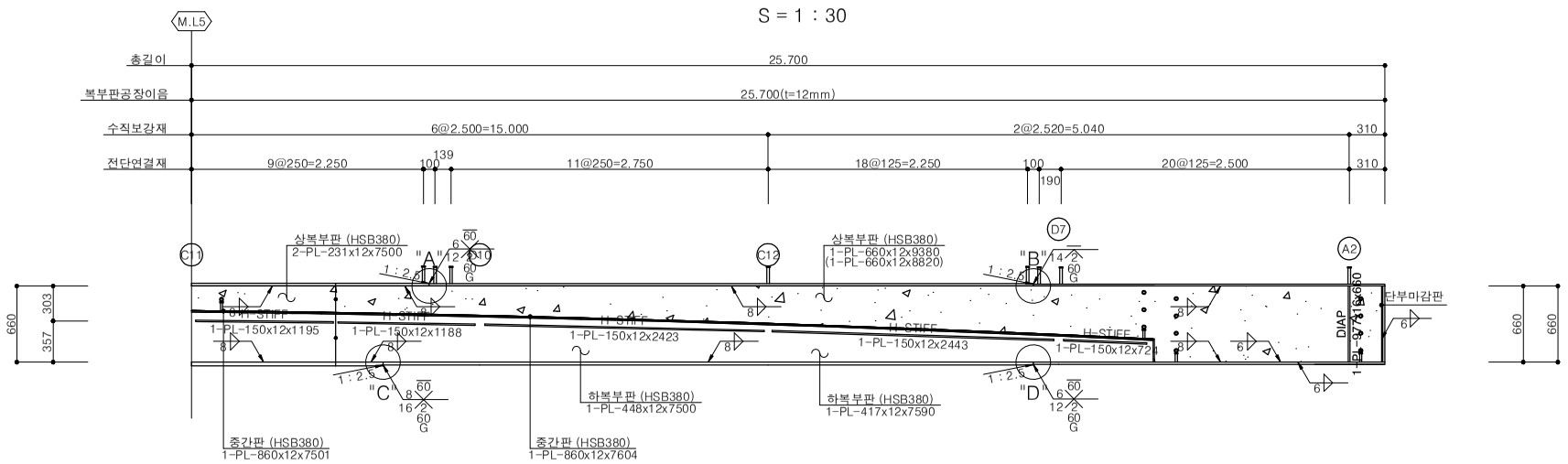


## 용 접 상 세 "A"

S = 1 : 2

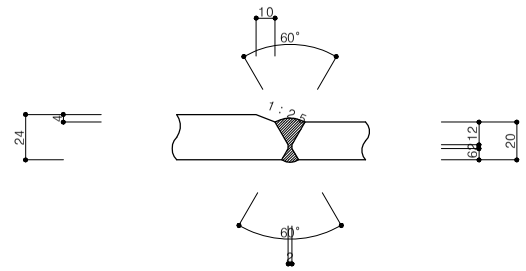


## 용 접 상 세 "B"

S = 1 : 2

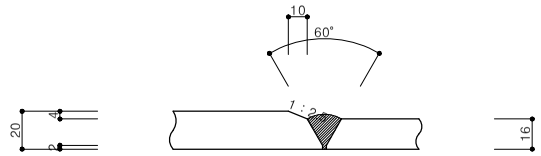


## 용 접 상 세 "C"

S = 1 : 2

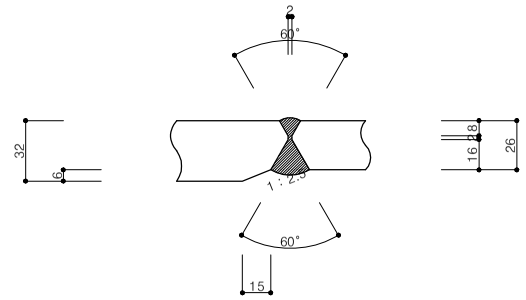


## 용 접 상 세 "D"

S = 1 : 2

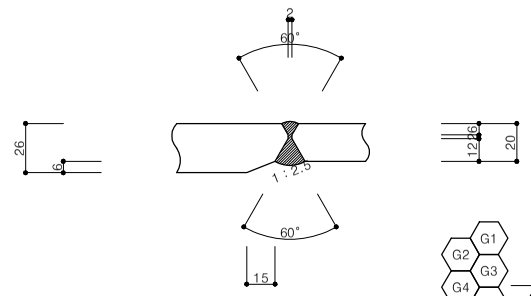


## 요 약 도

S = 1 : 500

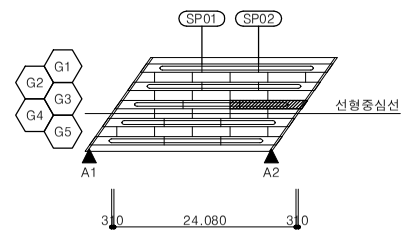


| 공 사 명 | 시 행 청 | 용 역 회 사 | 축 척 | 설 계 일 자 | 과업책임자 | 분야별책임자 | 설 계 자 | 도 면 명 | 도면번호 |
|---|---|---|---|---|---|---|---|---|---|
| 하강소하천(하강4교) 정비사업 | 김 천 시 | (주) 진 성 이 앤 씨 | S = 1 : 30 | 2026. | 나 경 훈 | 임 성 열 | 오 승 현 | 하강4교 강상형 상세도 (6) | - |

범 례

M.L : Match Line
TF : 공장이음(상판)
BF : 공장이음(하판)
WF : 공장이음(상복부판)
DF : 공장이음(하복부판)
CF : 공장이음(중간판)
SP : 현장이음

# 하강4교 강상형 상세도 (7)

| 설 계 법 | 한계 상태 설계법 |
|---|---|
| 강 재 | 주부재 – HSB380<br>부부재 – SM275B |
| 설계 하중 | 2등교 |

주부재 : 상부 플랜지, 하부 플랜지, 복부판, 종리브, 수평 보강재, 지점부 다이아프램, SOLE PLATE, 지점 보강재, 유지보수 작업 보강재 등 응력수준이 높은 부재
부부재 : 횡리브 수직 보강재, 세로보 일반부 가로보, 지점부 가로보, 지점부이외의 다이아프램, 부부재 연결판, 가로보,보강재, 세로보 보강재, 지점부 브라켓, 일반부 브라켓 등 2차적 기능을 가진 보강 부재

## 평 면 도 (상면)

S = 1 : 30

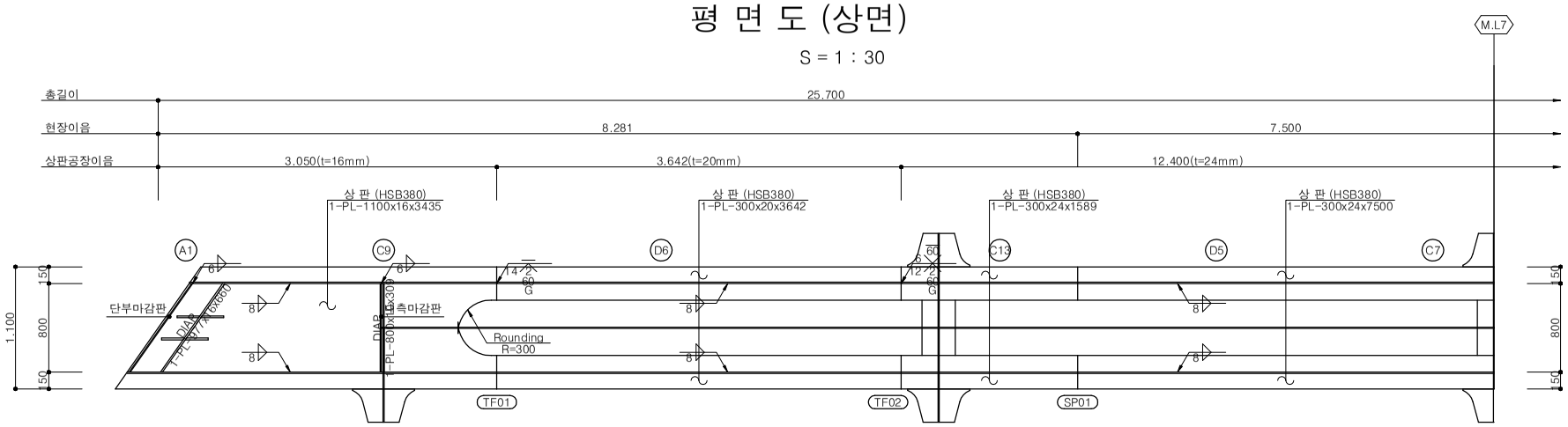


## 평 면 도 (하면/중간판)

S = 1 : 30

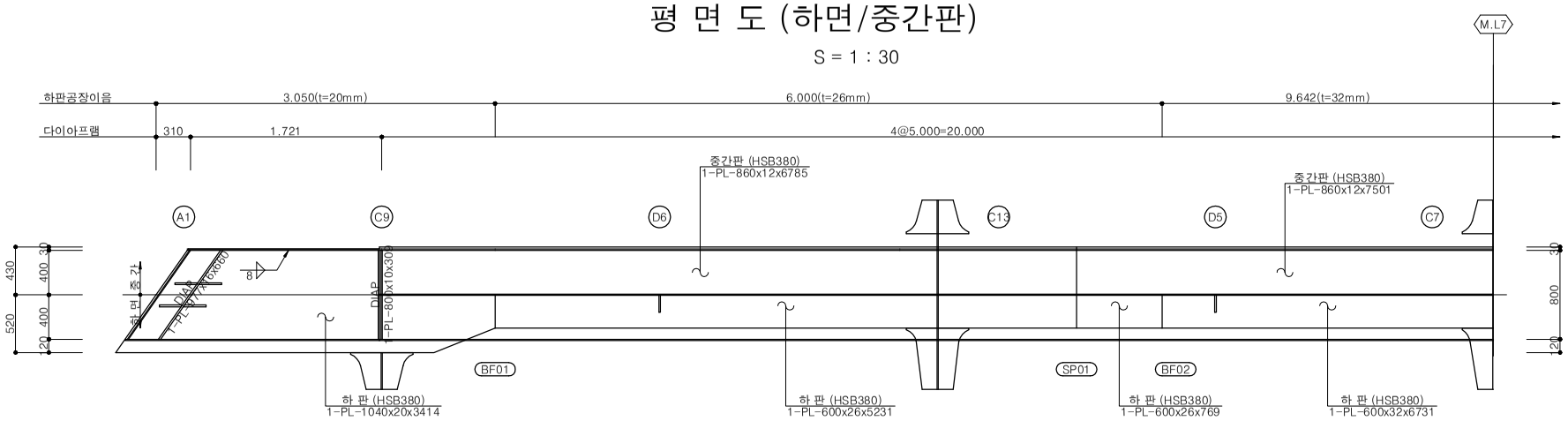


## 측 면 도

S = 1 : 30

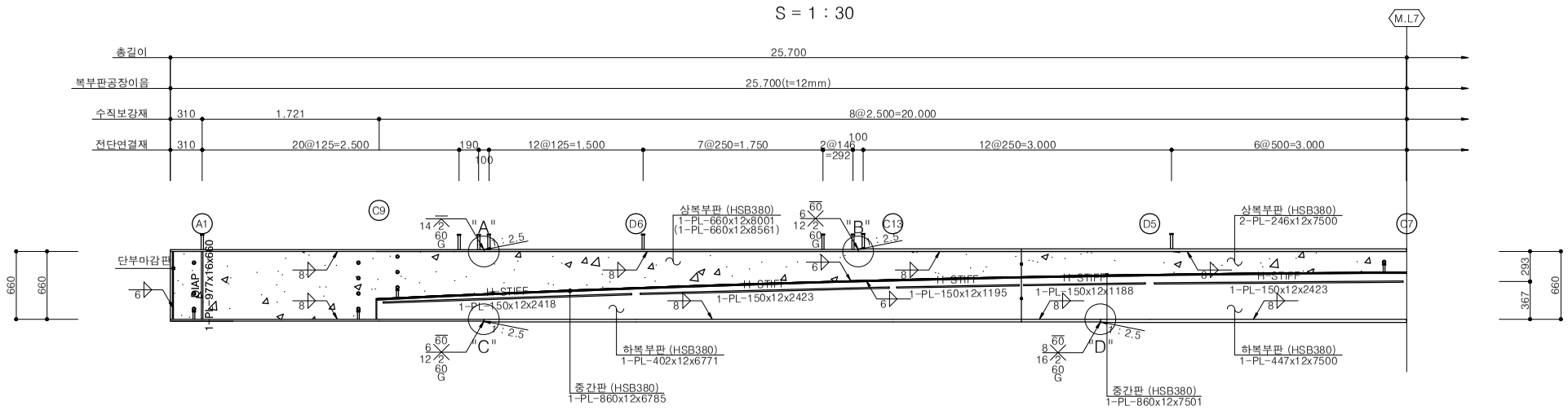


## 용 접 상 세 "A"

S = 1 : 2

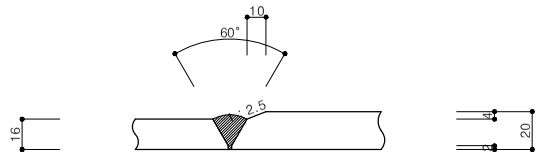


## 용 접 상 세 "B"

S = 1 : 2

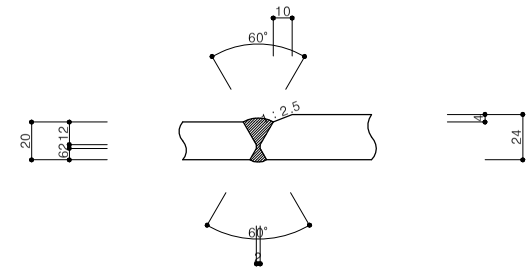


## 용 접 상 세 "C"

S = 1 : 2

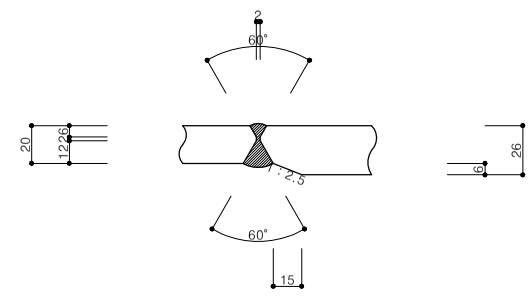


## 용 접 상 세 "D"

S = 1 : 2

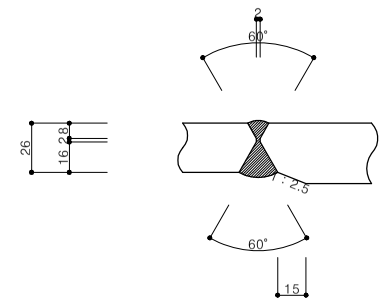


## 요 약 도

S = 1 : 500

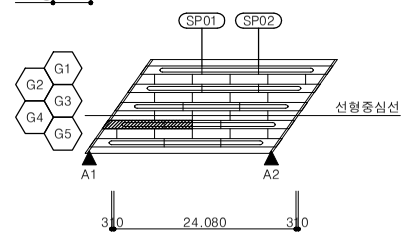


| 공 사 명 | 시 행 청 | 용 역 회 사 | 축 척 | 설 계 일 자 | 과 업 책 임 자 | 분 야 별 책 임 자 | 설 계 자 | 도 면 명 | 도 면 번 호 |
|---|---|---|---|---|---|---|---|---|---|
| 하강소하천(하강4교) 정비사업 | 김 천 시 | (주) 진 성 이 앤 씨 | S = 1 : 30 | 2026. | 나 경 훈 | 임 성 열 | 오 승 현 | 하강4교 강상형 상세도 (7) | - |

범 례

M.L : Match Line
TF : 공장이음(상판)
BF : 공장이음(하판)
WF : 공장이음(상복부판)
DF : 공장이음(하복부판)
CF : 공장이음(중간판)
SP : 현장이음

# 하강4교 강상형 상세도 (8)

| 설 계 법 | 한계 상태 설계법 |
|---|---|
| 강 재 | 주부재 – HSB380<br>부부재 – SM275B |
| 설계 하중 | 2등교 |

주부재 : 상부 플랜지, 하부 플랜지, 복부판, 종리브, 수평 보강재, 지점부 다이아프램, SOLE PLATE, 지점 보강재, 유지보수 작업 보강재 등 응력수준이 높은 부재
부부재 : 횡리브 수직 보강재, 세로보 일반부 가로보, 지점부 가로보, 지점부이외의 다이아프램, 부부재 연결판, 가로보,보강재, 세로보 보강재, 지점부 브라켓, 일반부 브라켓 등 2차적 기능을 가진 보강 부재

## 평 면 도 (상면)

S = 1 : 30

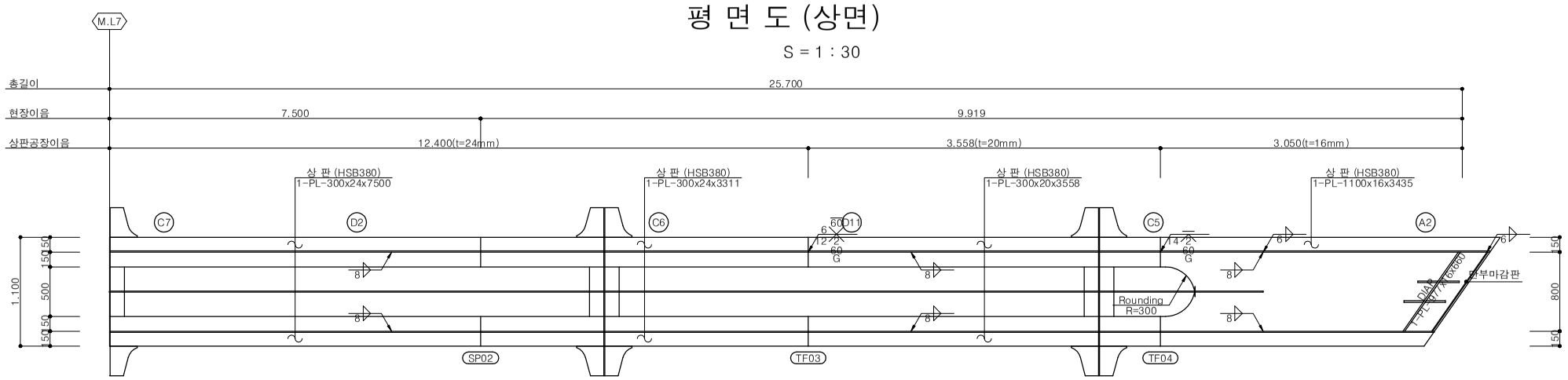


## 용 접 상 세 "A"

S = 1 : 2

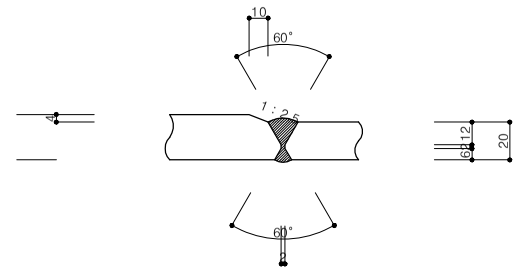


## 용 접 상 세 "B"

S = 1 : 2

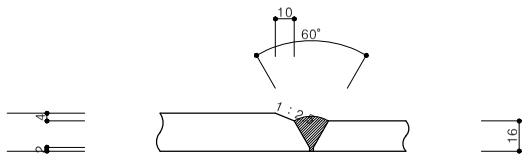


## 평 면 도 (하면/중간판)

S = 1 : 30

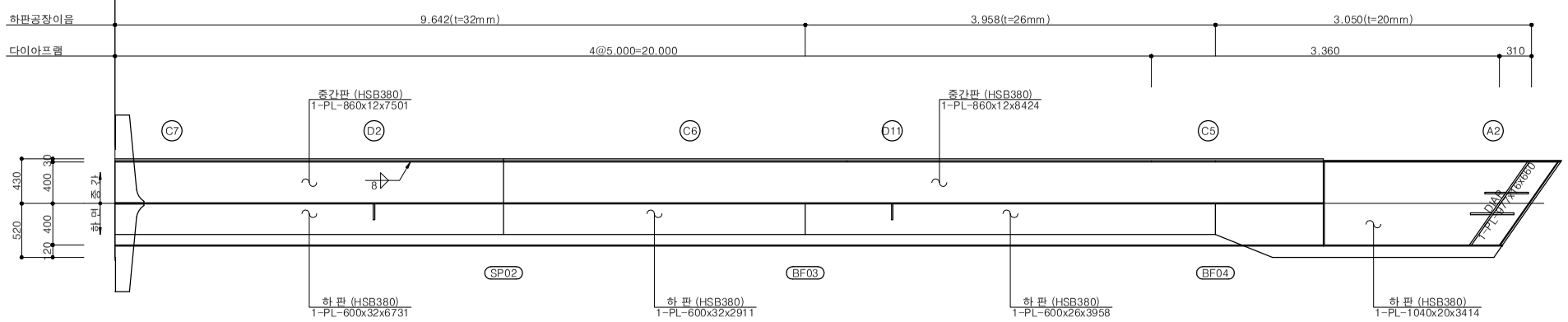


## 용 접 상 세 "C"

S = 1 : 2

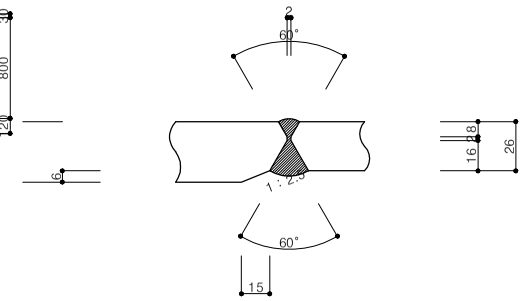


## 측 면 도

S = 1 : 30

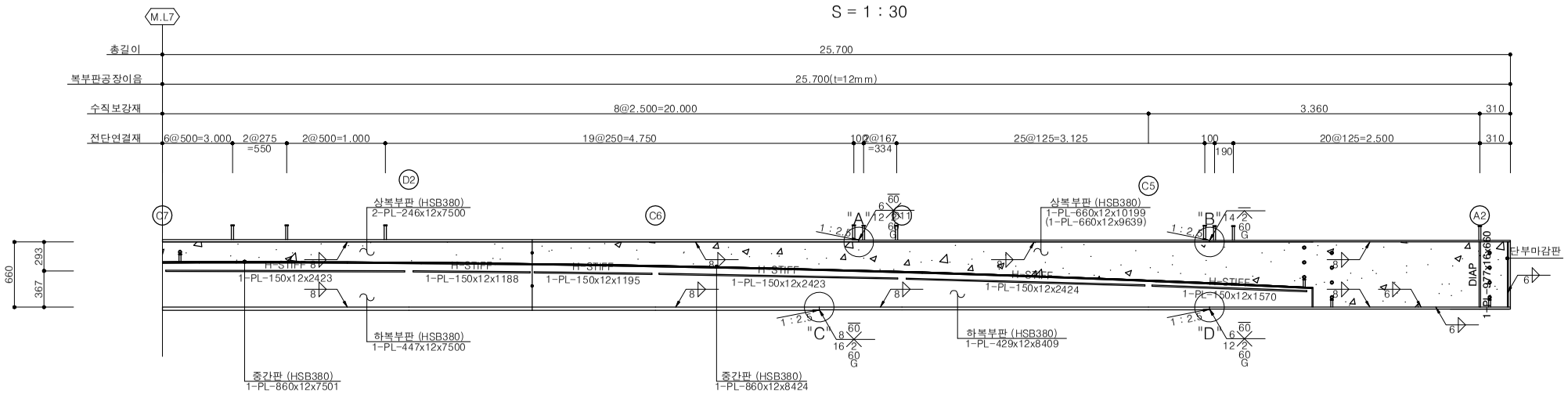


## 용 접 상 세 "D"

S = 1 : 2

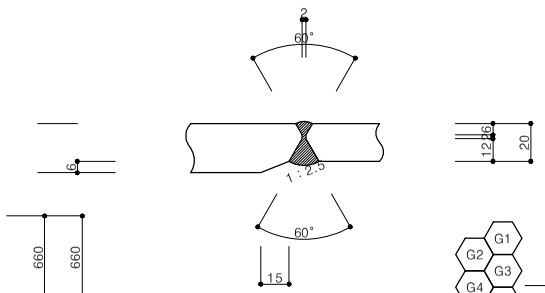


## 요 약 도

S = 1 : 500

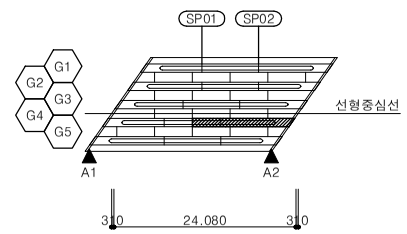


| 공 사 명 | 시 행 청 | 용 역 회 사 | 축 척 | 설 계 일 자 | 과업책임자 | 분야별책임자 | 설 계 자 | 도 면 명 | 도면번호 |
|---|---|---|---|---|---|---|---|---|---|
| 하강소하천(하강4교) 정비사업 | 김 천 시 | (주) 진 성 이 앤 씨 | S = 1 : 30 | 2026. | 나 경 훈 | 임 성 열 | 오 승 현 | 하강4교 강상형 상세도 (8) | – |

범 례

M.L : Match Line
TF : 공장이음(상판)
BF : 공장이음(하판)
WF : 공장이음(상복부판)
DF : 공장이음(하복부판)
CF : 공장이음(중간판)
SP : 현장이음

# 하강4교 강상형 상세도 (9)

| 설 계 법 | 한계 상태 설계법 |
|---|---|
| 강 재 | 주부재 – HSB380<br>부부재 – SM275B |
| 설계 하중 | 2등교 |

주부재 : 상부 플랜지, 하부 플랜지, 복부판, 종리브, 수평 보강재, 지점부 다이아프램, SOLE PLATE, 지점 보강재, 유지보수 작업 보강재 등 응력수준이 높은 부재
부부재 : 횡리브 수직 보강재, 세로보 일반부 가로보 지점부 가로보, 지점부이외의 다이아프램, 부부재 연결판, 가로보,보강재, 세로보 보강재, 지점부 브라켓, 일반부 브라켓 등 2차적 기능을 가진 보강 부재

## 평 면 도 (상면)

S = 1 : 30

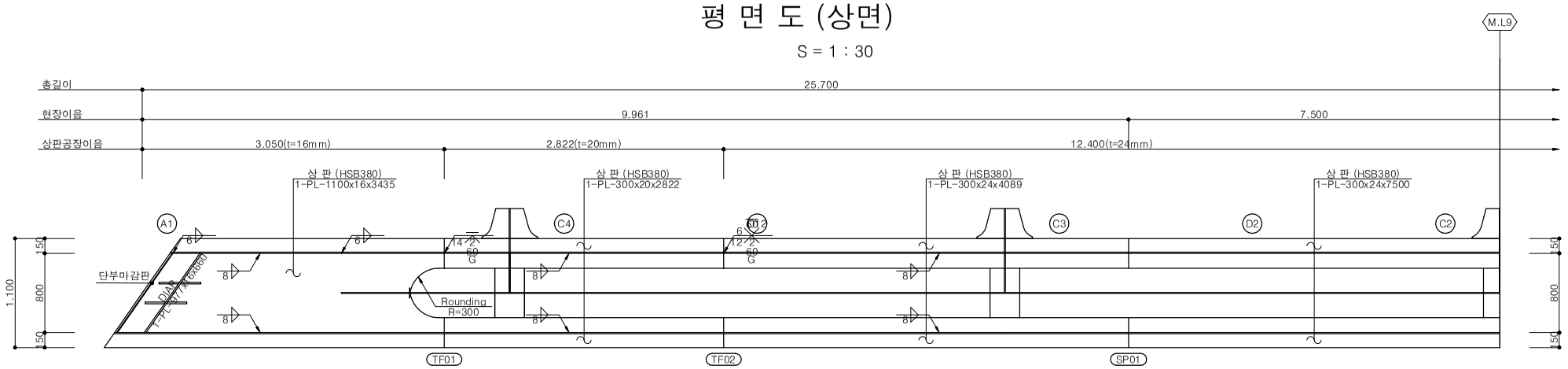


## 평 면 도 (하면/중간판)

S = 1 : 30

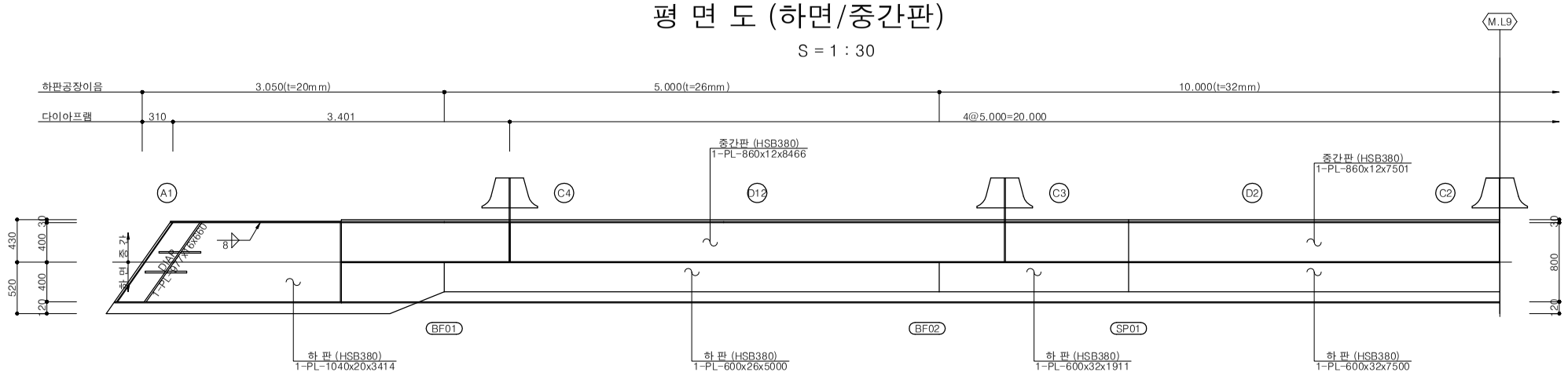


## 측 면 도

S = 1 : 30

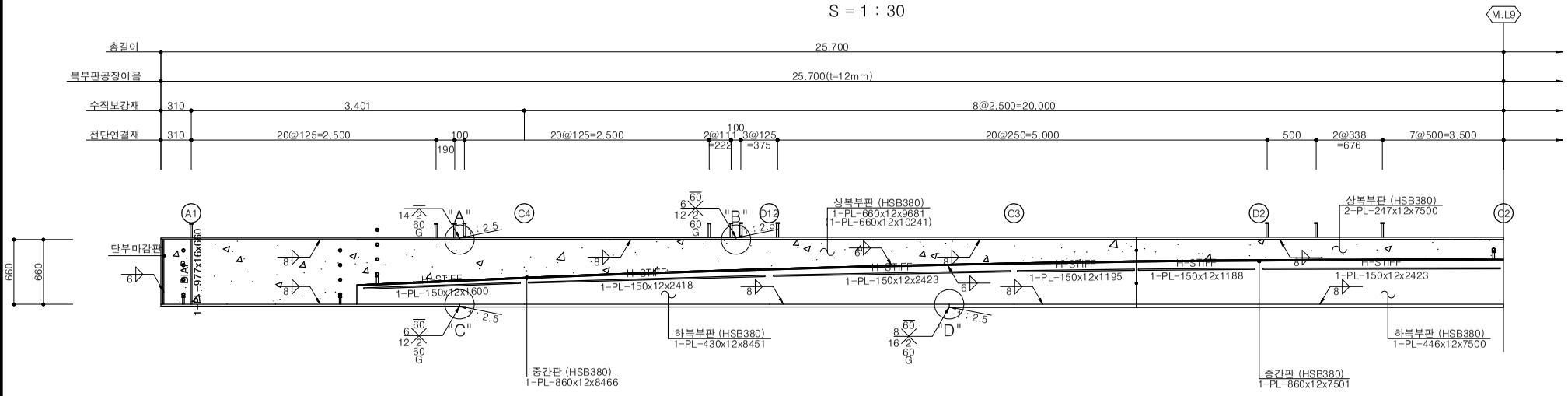


## 용 접 상 세 "A"

S = 1 : 2

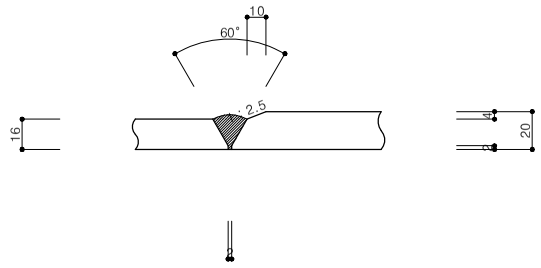

## 용 접 상 세 "B"

S = 1 : 2

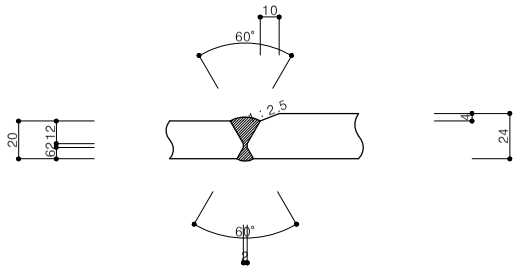

## 용 접 상 세 "C"

S = 1 : 2

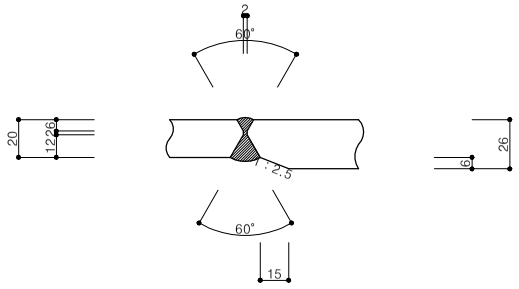

## 용 접 상 세 "D"

S = 1 : 2

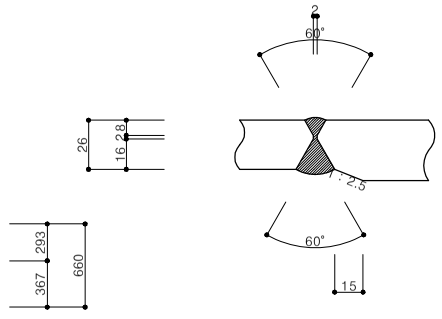

## 요 약 도

S = 1 : 500

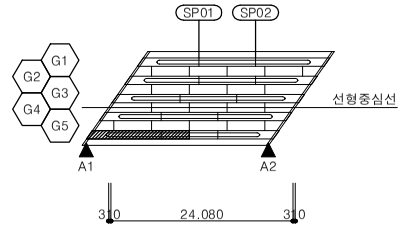


| 공 사 명 | 시 행 청 | 용 역 회 사 | 축 척 | 설 계 일 자 | 과 업 책 임 자 | 분 야 별 책 임 자 | 설 계 자 | 도 면 명 | 도면번호 |
|---|---|---|---|---|---|---|---|---|---|
| 하강소하천(하강4교) 정비사업 | 김 천 시 | (주) 진 성 이 앤 씨 | S = 1 : 30 | 2026. | 나 경 훈 | 임 성 열 | 오 승 현 | 하강4교 강상형 상세도 (9) | - |

범 례

M.L : Match Line
TF : 공장이음(상판)
BF : 공장이음(하판)
WF : 공장이음(상복부판)
DF : 공장이음(하복부판)
CF : 공장이음(중간판)
SP : 현장이음

# 하강4교 강상형 상세도 (10)

| 설 계 법 | 한계 상태 설계법 |
|---|---|
| 강 재 | 주부재 – HSB380<br>부부재 – SM275B |
| 설계 하중 | 2등교 |

주부재 : 상부 플랜지, 하부 플랜지, 복부판, 종리브, 수평 보강재, 지점부 다이아프램, SOLE PLATE, 지점 보강재, 유지보수 작업 보강재 등 응력수준이 높은 부재
부부재 : 횡리브 수직 보강재, 세로보 일반부 가로보, 지점부 가로보, 지점부이외의 다이아프램, 부부재 연결판, 가로보,보강재, 세로보 보강재, 지점부 브라켓, 일반부 브라켓 등 2차적 기능을 가진 보강 부재

## 평 면 도 (상면)

S = 1 : 30

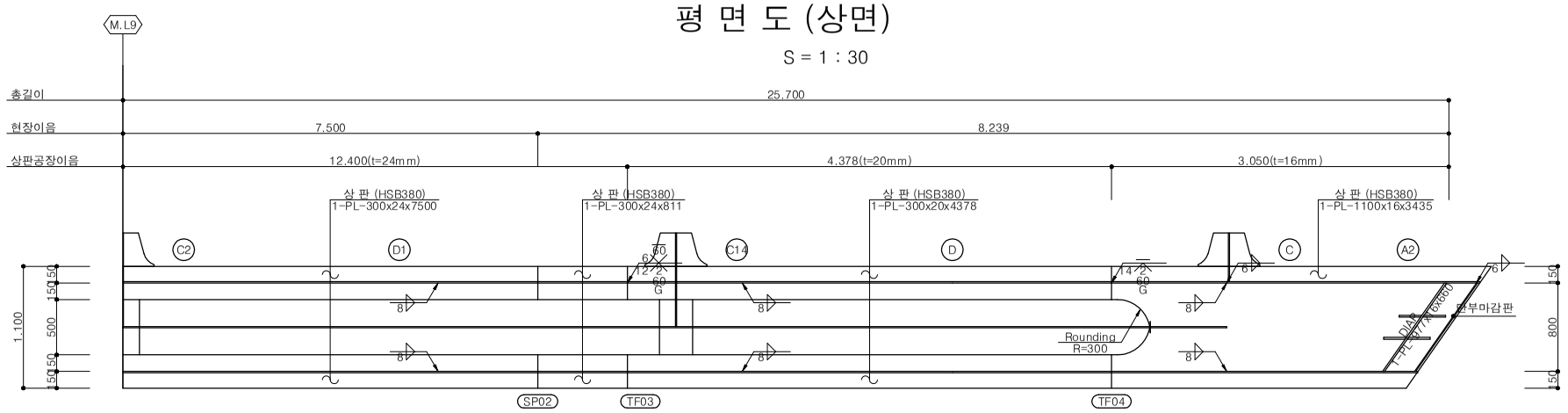


## 평 면 도 (하면/중간판)

S = 1 : 30

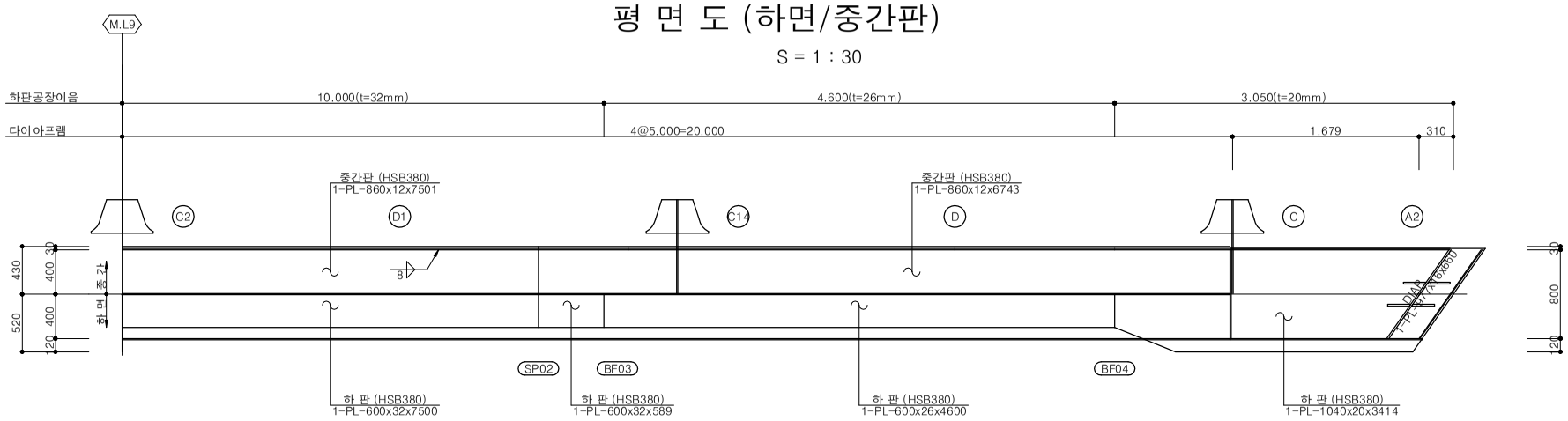


## 측 면 도

S = 1 : 30

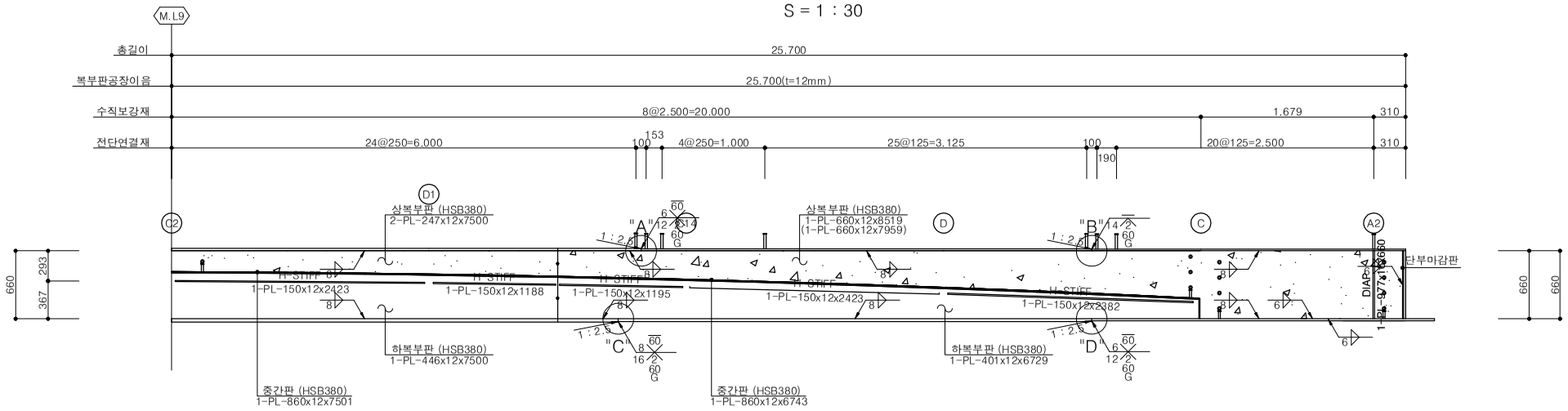


## 용 접 상 세 "A"

S = 1 : 2

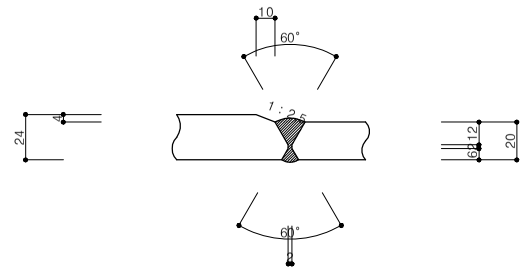

## 용 접 상 세 "B"

S = 1 : 2

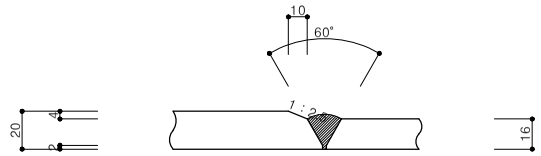

## 용 접 상 세 "C"

S = 1 : 2

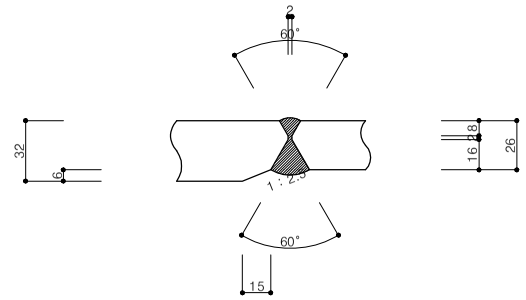

## 용 접 상 세 "D"

S = 1 : 2

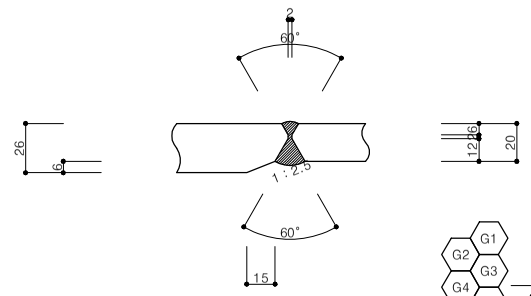

## 요 약 도

S = 1 : 500

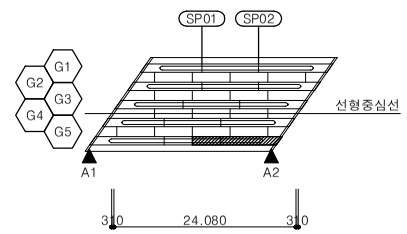


| 공 사 명 | 시 행 청 | 용 역 회 사 | 축 척 | 설 계 일 자 | 과업책임자 | 분야별책임자 | 설 계 자 | 도 면 명 | 도면번호 |
|---|---|---|---|---|---|---|---|---|---|
| 하강소하천(하강4교) 정비사업 | 김 천 시 | (주) 진 성 이 앤 씨 | S = 1 : 30 | 2026. | 나 경 훈 | 임 성 열 | 오 승 현 | 하강4교 강상형 상세도 (10) | - |